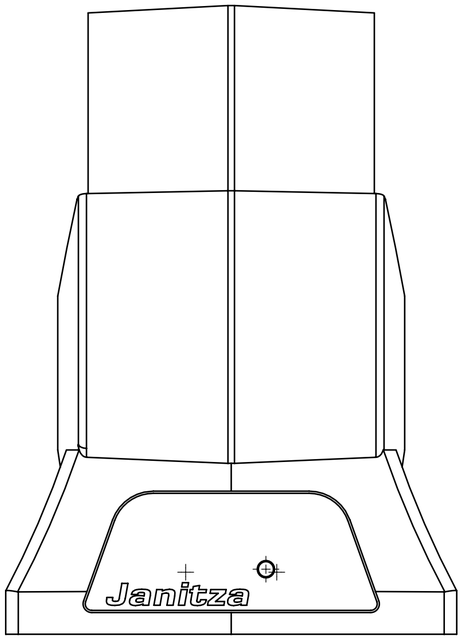
Janitza

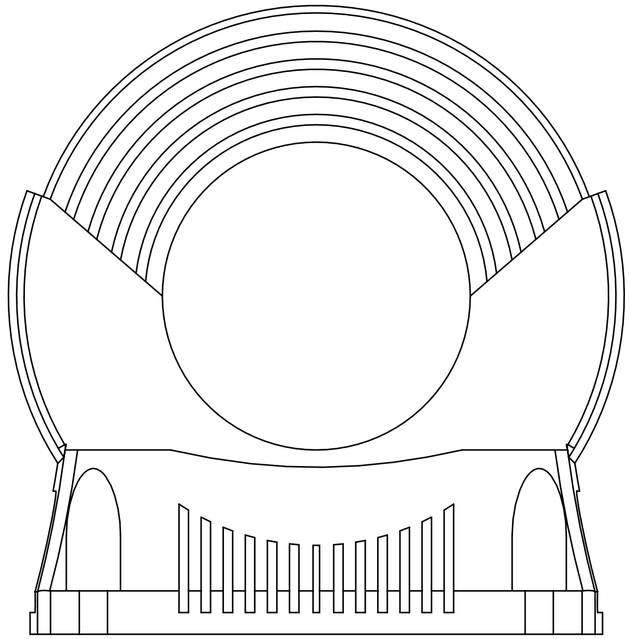

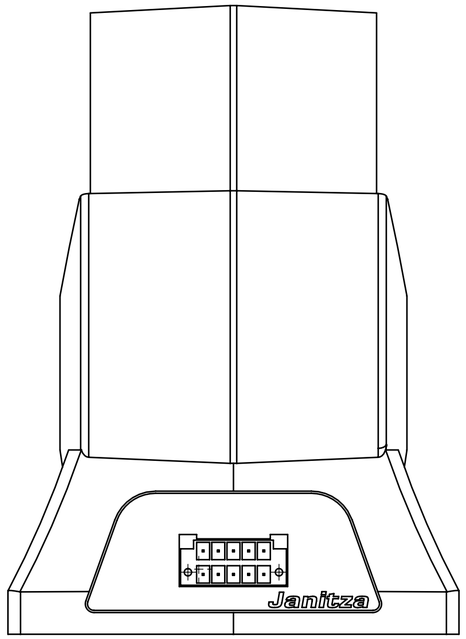
Janitza

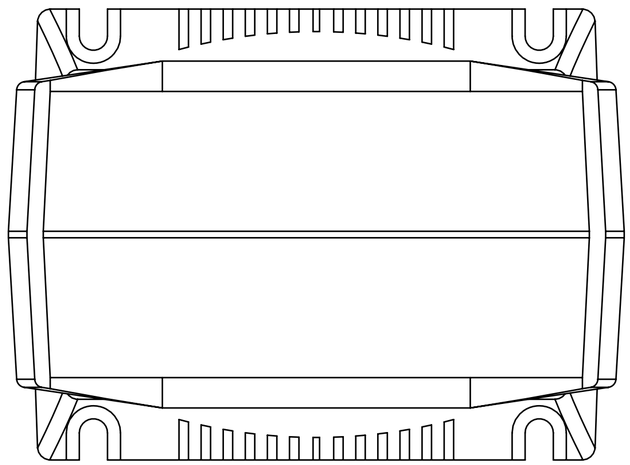

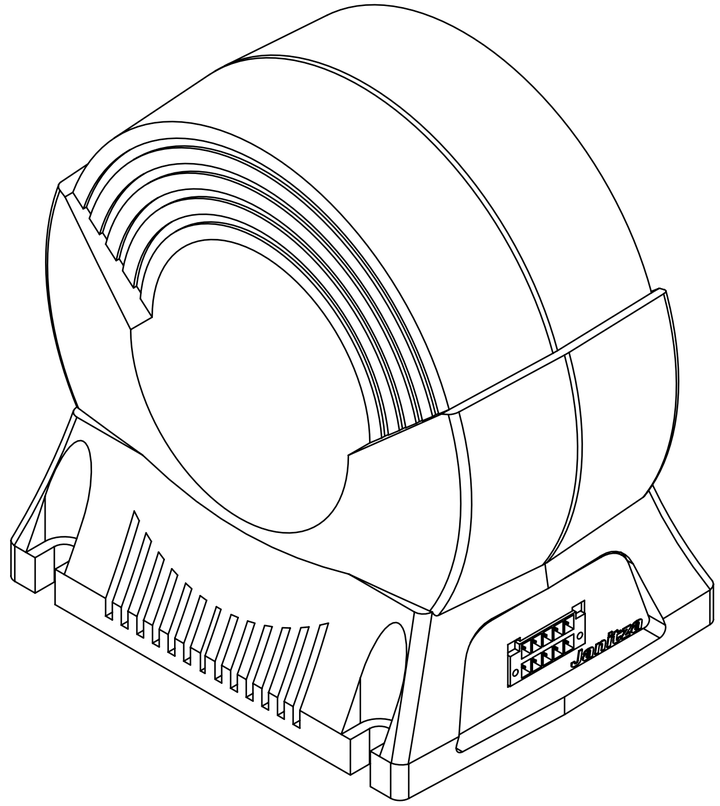
Janitza